POMPES DE RELEVAGE

POMPES DE RELEVAGE INDUSTRIELLES

POMPES DE RELEVAGE INDUSTRIELLES EAUX TRÈS CHARGÉES - ROUE VORTEX

2 Garantie ANS
Sauf pièces d'usure

Code 100379

APPLICATIONS

Pompage et drainage d'eaux chargées de particules solides ou de corps fibreux.

CARACTÉRISTIQUES TECHNIQUES

Construction

- Couvercle et carcasse moteur en fonte, corps de pompe en fonte, turbine vortex en fonte, chambre d'huile pour garniture mécanique.
- Arbre moteur en acier inoxydable, fixation en acier inoxydable.
- Double garniture mécanique :
  - supérieure en carbone
  - inférieure en carbure de silicium

Moteur

- Moteur triphasé 380 V 50 Hz - IP68 - Classe F

Cadre d'utilisation

- Plage de température maxi du liquide 40°C
- Profondeur d'immersion maxi 20 m
- Présence minimum de 20 cm de liquide au dessus de la pompe
- Nombre maximum de démarrage par heure : 15
- Densité maximum de liquide : 1,1 kg/dm³
- Granulométrie maxi : 90 mm (111051), 100 mm (100379)

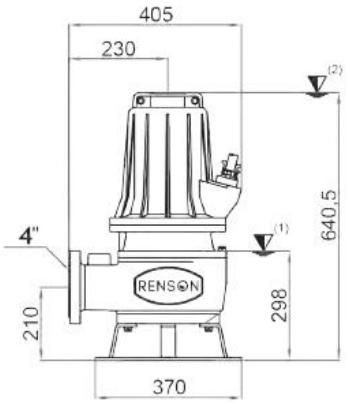

100379

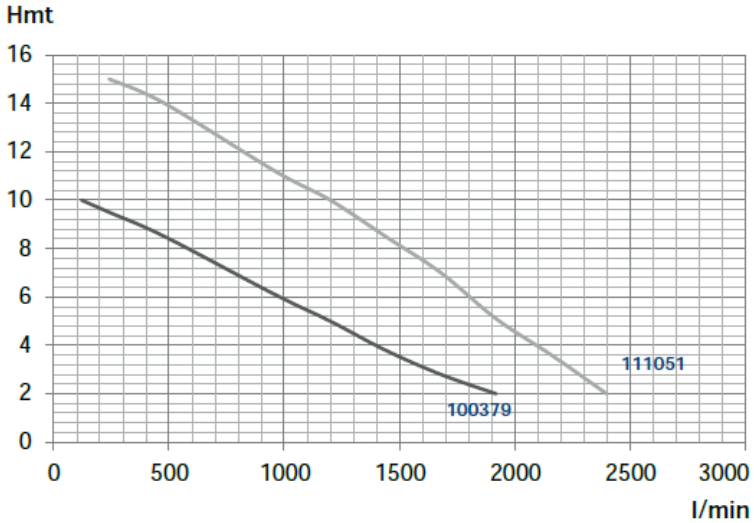

Code	Type	Puissance Nom.	Puissance Abs.		Tension (V)	Amp.	L/1"	120	240	480	960	1200	1440	1680	1920	2160	2400
		kW	HP	kW			m³/h	7,2	14,4	28,8	57,6	72	86,4	100,8	115,2	129,6	144
100379	JST30SV	38	4	3	380	7,2	HMT	10	9,5	8,5	6,1	5	3,8	2,8	2	-	-